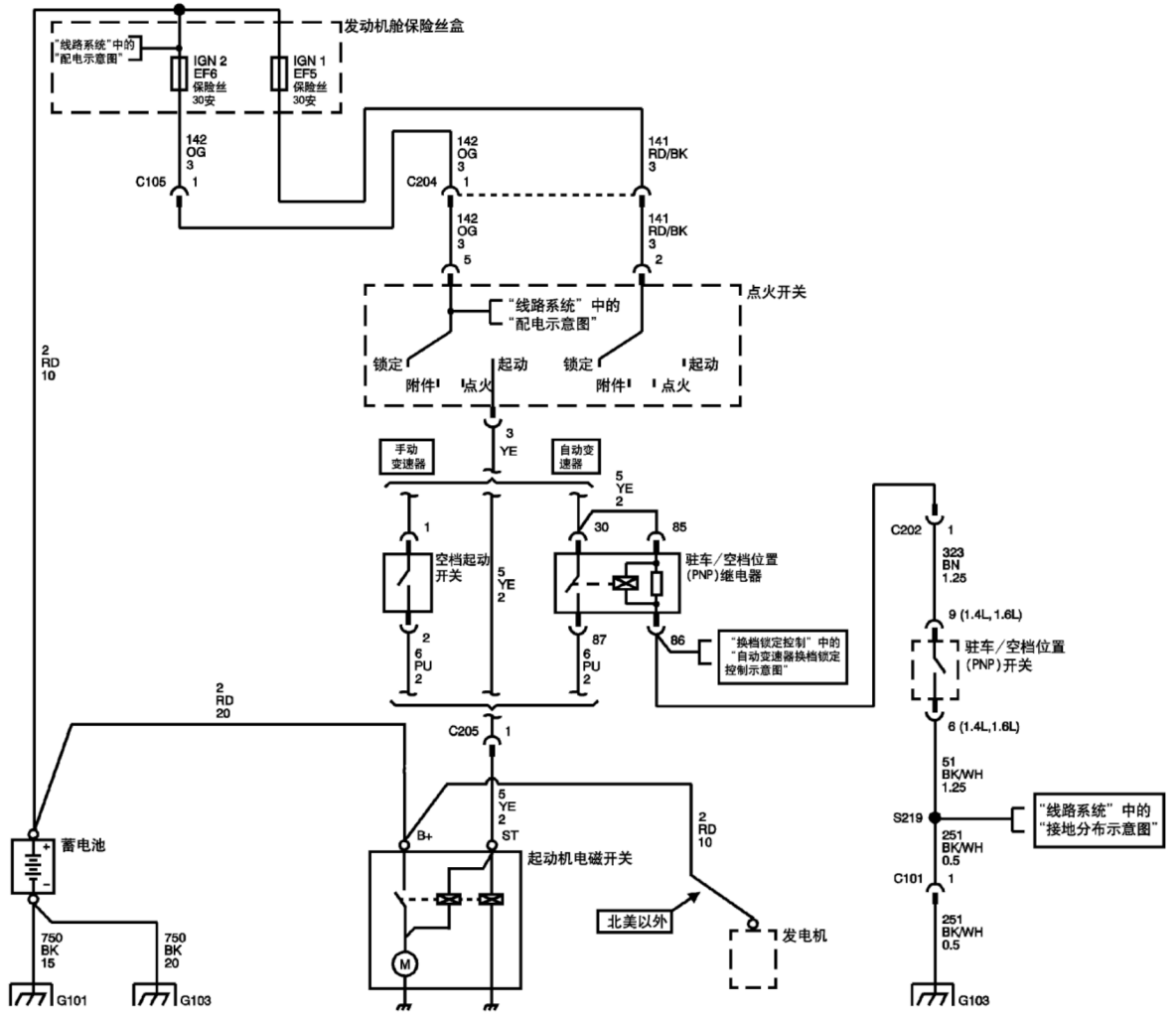
发动机舱保险丝盒
"线路系统"中的"配电示意图"
IGN 2
EF6
保险丝
30安
IGN 1
EF5
保险丝
30安
142
OG
3
C105
1
C204
141
RD/BK
3
5
2
点火开关
"线路系统" 中的
"配电示意图"
锁定
附件
点火
起动
2
RD
10
3
YE
手动变速器
自动变速器
5
YE
2
30
85
86
87
空档起动开关
驻车/空档位置(PNP)继电器
"换档锁定控制" 中的
"自动变速器换档锁定控制示意图"
6
PU
2
2
RD
20
C205
B+
ST
起动机电磁开关
M
蓄电池
750
BK
15
750
BK
20
G101
G103
北美以外
发电机
C202
323
BN
1.25
9 (1.4L,1.6L)
驻车/空档位置(PNP)开关
6 (1.4L,1.6L)
51
BK/WH
1.25
S219
"线路系统" 中的
"接地分布示意图"
251
BK/WH
0.5
C101
1456613C